Organization chart
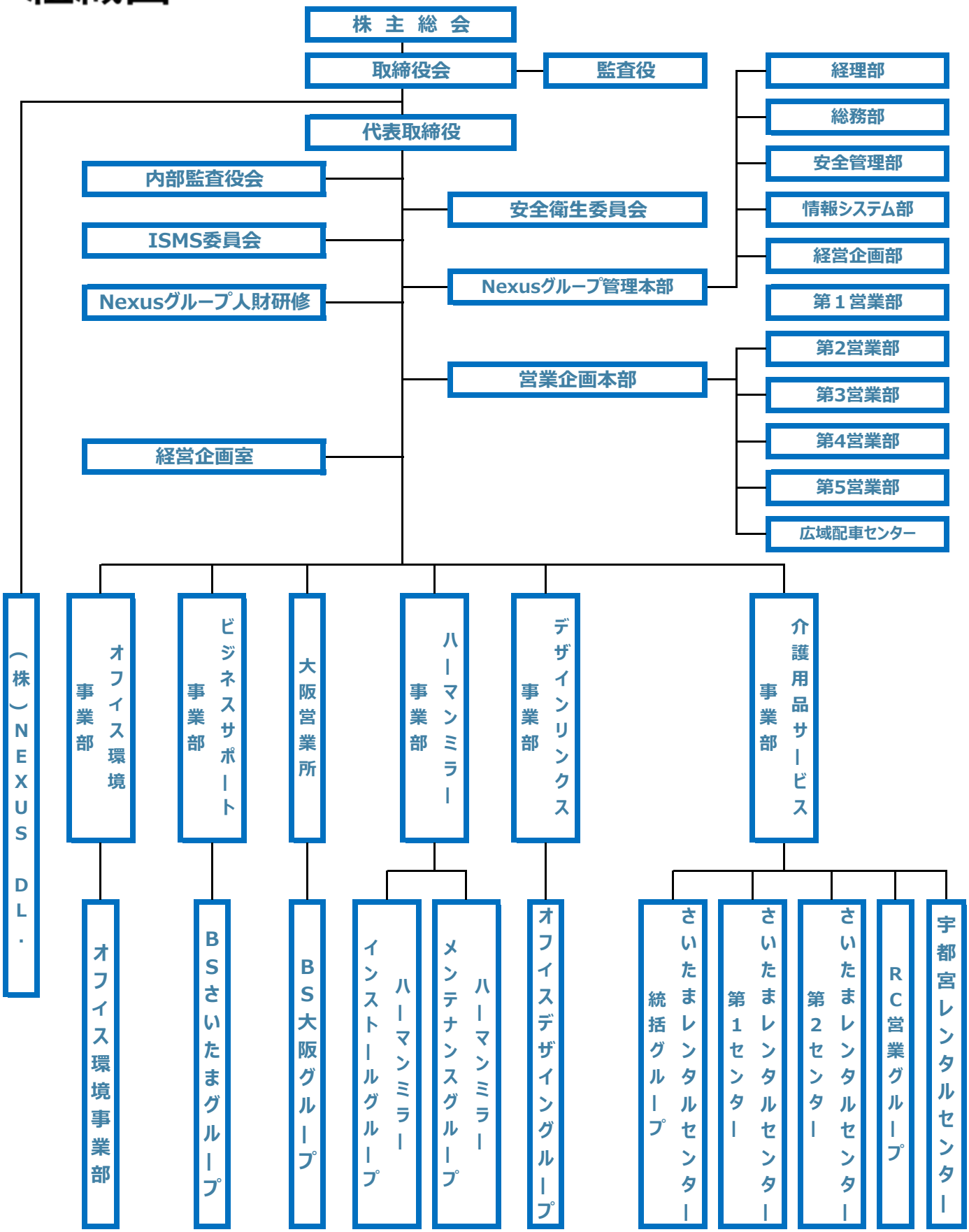
組織図